# IVT-1260
# IVT-2460

## 発電機補助励磁昇圧器（特許出願中）

バッテリーの直流電源を AVR 用の交流補助電源に変換します。発電機の電力容量を瞬間的に大幅上げます。永久磁石発電機(PMG)と同じ電力効率を提供することができます。

## 特長

- 発電機モータの負荷能力を上昇させます
- 無負荷界磁電圧 20～50Vdc の発電機に最適
- PMG がなくても瞬間的な負荷能力を大幅に上げます
- PMG よりコストが低い
- 複雑な配線が不要で簡単に取る付けられます
- 小型で高効率、設定方法も簡単
- バッテリーの異常電圧検出保護機能
- バッテリー逆極性保護機能
- バッテリー電流制限保護機能
- 自動テスト機能付き
- ボルトダウンヒューズを採用しています
- スリープ状態で消費電力がとても低い

## 適用機種

| | | | |
|---|---|---|---|
| **KUTAI** | EA08A、EA448、ADVR-12、ADVR-2200M、ADVR-08 | **Caterpillar** | VR6 |
| **Basler** | AVC63-12、AVC125-10 | | |

＊ 適用機種は補助電源ありの全波 AVR のみしか対応できません（対応機種は加えていきます）。

## 電気仕様

| | | | |
|---|---|---|---|
| **検出電源入力** | 電圧 80～600 Vac 単相 | **応答時間** | 10 ms |
| | 周波数 50/60 Hz | **静的消費電力** | ＜1 watt（スリープ状態 ＜0.5 watt） |
| **電源入力** | IVT-1260 12 Vdc / 60A 電瓶 | **効率** | ＞90% @ 全負荷 |
| | IVT-2460 24 Vdc / 30A 電瓶 | **入力電流制限** | IVT-1260 @ 60A |
| **出力** | 電圧 180 Vac | | IVT-2460 @ 30A |
| | 最大限 500 VA | **バッテリー電圧範囲** | IVT-1260 @ 8～18 Vdc |
| | 周波数 400/480 Hz | | IVT-2460 @ 16～36 Vdc |

## 外形寸法図

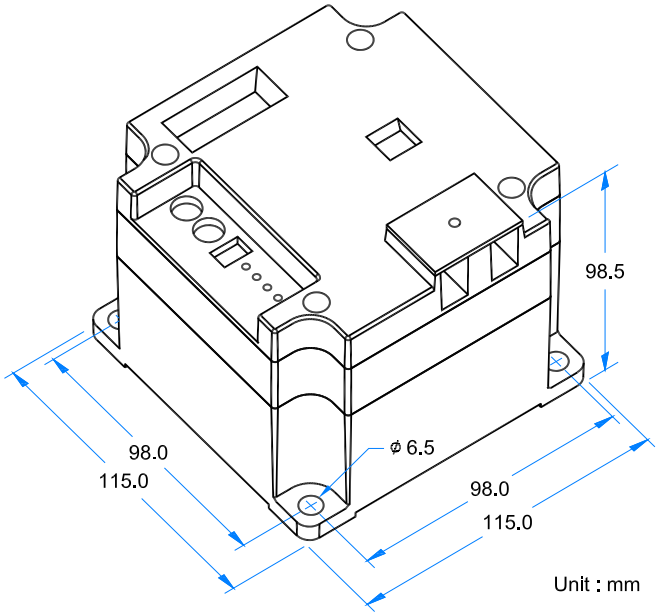


## LED 表示の説明

| | |
|---|---|
| **Output** LED | 電源が出力されている状態 |
| **Ready** LED | 出力の準備をしている状態 |
| **Test** LED | テスト状態 |
| **Batt-Volt** LED | バッテリーの電圧が異常 |
| **OVLD** LED | 過負荷 |

## 調整

| | |
|---|---|
| **Droop %** | トリガ電圧の調整（下降 5%～14%） |
| **Time ON** | 出力動作時間の調整（15s～60s） |

## 使用条件

| | |
|---|---|
| **周囲温度** | -40～+60 ℃ |
| **保存温度** | -40～+85 ℃ |
| **相対湿度** | 95%以下 |
| **振動** | 3.0 Gs @ 100～2K Hz |

## 物理仕様

| | |
|---|---|
| **寸法** | 115.0 (L) x 115.0 (W) x 98.5 (H) mm |
| **質量** | 2400 g +/-2% |


固也泰電子工業有限公司
KUTAI ELECTRONICS INDUSTRY CO., LTD.
TEL:+886-7-8121771 FAX:+886-7-8121775 ホームページ：www.kutai.com.tw
本社：〒80664 台湾高雄市前鎮区千富街 201 巷 3 号


ISO 9001
ETC